TIL - ELL - ELL/R

EL/VENTILATORI ELICOIDALI
SERIE "TIL - ELL - ELL/R"

ELL/R 400 C.C. - D.C.

APPLICAZIONI:
Aspirazione e ventilazione di aria in sala macchine e per tutti i servizi in cui è richiesta la circolazione d'aria in ambienti chiusi.

COSTRUZIONE:
Cassa convogliatrice: . . . . . .LAMIERA DI ACCIAIO
Girante: . . .LEGA LEGGERA D'ALLUMINIO ANTISCINTILLA

MOTORI:
Isolamento: . . . . . Classe "F"
Protezioni: . . . . . "IP 22" per C.C. ; "IP 44/55" per C.A.
Tensioni: . . . . . .12-24V C.C.
. . . . . .208-240V 1~ ; 208-240/360-400V 3~ C.A. 50/60Hz

GENERALITA':
I ventilatori elicoidali serie "TIL – ELL - ELL/R" sono concepiti per trasportare grandi portate di aria a basse pressioni.
Idonei a convogliare aria pulita o leggermente polverosa con temperatura da -20°C a +80°C in servizio continuo.
Tali ventilatori possono lavorare ad asse verticale od orizzontale, ciò permette di fissarli al soffitto o alla parete.
Tutti i ventilatori sono reversibili ma ovviamente hanno un senso di rotazione preferenziale (indicato con flusso A o flusso B).
La versione "ELL/R" è identica nelle prestazioni alle versioni "TILL-ELL" ma con spessore del tamburo ridotto e conseguente riduzione dello spazio occupato, inoltre viene fornito di serie con la griglia di protezione lato motore.

A RICHIESTA:
- Flusso aria da girante a motore.
- Motori a due velocità.
- Su richiesta ventilatori con grandezza fino a Ø1400.

GARANZIA:
Due anni (vedi condizioni generali di vendita)

HELICOIDAL EL/BLOWERS
"TIL - ELL - ELL/R" SERIES

ELL 710 C.A. - A.C.

APPLICATIONS:
Extraction and ventilation in engine room and for all application where is required the air circulation in closed compartments.

CONSTRUCTION FEATURES:
Casing: . . . . . STEEL SHEET
Impeller: . . . . . .SPARK-PROOF LIGHT ALLOY

MOTORS:
Insulation: . . . . . "F" Class
Protections: . . . . . ."IP 22" per D.C. ; "IP 44/55" for A.C.
Voltages: : . . . . . 12-24V C.C.
. . . . . .208-240V 1~ ; 208-240/360-400V 3~ A.C. 50/60Hz

GENERALITY:
The helicoidal "TIL – ELL – ELL/R" blower series are built for to obtain big air flow rates at low pressure.
Suitable for clean air or slightly dusty conveying with temperature from -20 °C to +80°C in continuous service.
These blowers can work with the axis vertical or horizontal oriented that allows to attach the blower to ceiling or wall.
All blower are reversible type, but obviously they have a preferential flow direction (indicated by A flux or B flux).

The "ELL/R" version has the same performance than "TILL-ELL" but reduced drum length and consequently reduced overall dimensions, moreover the fan is normally supplied with protection grate on motor side.

ON REQUEST:
- *Air flow from impeller to motor.*
- *Double speed motor.*
- *On request blowers diameter up to Ø1400.*

WARRANTY:
Two years (see our general sale conditions)

DIMENSIONI E PESI: *DIMENSIONS AND WEIGHTS:*

VENTILATORE *BLOWER*	a	b	l	d	f (*)	E	ØG	Kg
TIL-MO 254	270	315	335	75	270	4	8	6
ELL 215	215	250	275	205	290	6	10	10
ELL 250	250	285	305	205	290	4	10	12
ELL/R 315	315	355	395	130	255	4	10	7,5 - 11,5
ELL/R 355	355	395	435	130	255	4	10	8 - 12
ELL/R 400	400	440	480	130	280	4	10	11,5 - 17,5
ELL/R 450	450	490	530	130	280	4	10	14 - 23
ELL 500	500	540	580	236	315	4	10	22
ELL 560	560	605	640	236	315	8	12	24
ELL 630	630	675	720	236	320	8	12	26 - 35
ELL 710	710	750	800	300	385	8	12	48 - 65
ELL 800	800	840	890	315	500	8	12	55 - 96
ELL 900	900	945	100	355	530	12	12	90 - 130
ELL 1000	1000	1045	1110	400	630	12	12	140

Note: Dimensioni e pesi sono indicativi. Misure in mm / *Dimensions and weight are approximated. Dimensions in mm*
(*) Quota variabile a seconda della disponibilità di mercato dei motori / *Variable dimension according to market availability*

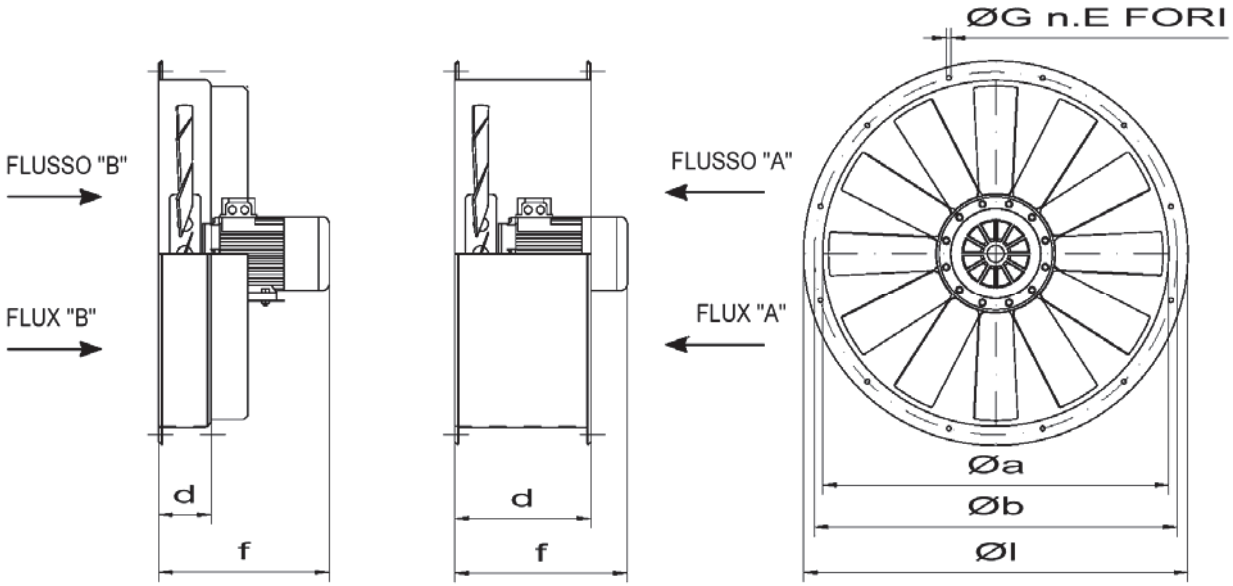

TIL-MO ELL – ELL/R

PRESTAZIONI: *PERFORMANCE:*

Versione in C.C.
Tensione 12 - 24V

D.C. Version
Voltage 12 - 24V

VENTILATORE *BLOWER*	POTENZA Inst. *POWER Inst.*	POTENZA Ass. *POWER Abs.*	ASSORB. *ABSORB.*	GIRI/1' *RPM*	db/A db/A	PRESSIONE TOTALE mmH_2O 4	6	7	8	10	12	13	14	*TOTAL PRESSURE mmH_2O* 16	17	18	20	22	24	26	28
	kW	kW	A			PORTATA $m^3/1'$								*DELIVERY $m^3/1'$*							
TIL-MO 254	0.11	0.07	4	1500	59	15	10														
ELL 215/2	0.30	0.16	10	2500	69					22	19	17	15								
ELL 250/2	0.30	0.17	11	2500	71						37	35	33	30	28	25	23				
ELL/R 315	0.15	0.08	5	1500	60	38	33	30	22												
ELL/R 315/2	0.60	0.24	14	2300	68									74	72	72	70	68			
ELL/R 355	0.15	0.09	5.5	1500	62	52	49	47	43	37	30	29									
ELL/R 355/2	0.60	0.28	16	2300	72											91	89	87			
ELL/R 400	0.30	0.11	7	1500	65		70	65	62	55	48	43	40								
ELL/R 400/2	0.60	0.30	18	2200	72							125	120	115	112	110	100	96	94		
ELL/R 450	0.30	0.14	9	1500	70		96	90	88	81	73	68	65	56	55						
ELL/R 450/2	0.60	0.37	21	2200	78								132	129	127	126	123	120	110	100	90
ELL 500	0.80	0.59	38	1400	72					142	137	135	130	124	120	115	110				
ELL 560	0.80	0.69	38	1400	73						205	202	199	190	180	170	142	117			

GIANNESCHI pumps and blowers

PRESTAZIONI:

Versione in C.A.
Tensione 240V 1~ ; 240/400V 3~ 50Hz

PERFORMANCE:

A.C. Version
Voltage 240V 1~ ; 240/400V 3~ 50Hz

VENTILATORE *BLOWER*	POTENZA Inst. *POWER Inst.*	POTENZA Ass. *POWER Abs.*	GIRI/1' *RPM*	db/A db/A	PRESSIONE TOTALE mmH_2O / *TOTAL PRESSURE* mmH_2O 4	5	6	8	10	12	14	16	20	25	30	35	40	45	50	55	60	65	70	75	80
	kW	kW			PORTATA $m^3/1'$ / *DELIVERY* $m^3/1'$																				
TIL-MO 254	0.18	0.04	1450	59	15	12	10																		
ELL 215/2	0.20	0.16	2800	70				27	24	20															
ELL 250/2	0.37	0.17	2800	72						43	40	37	30												
ELL/R 315	0.18	0.06	1450	60	39	38	36	30	22																
ELL/R 315/2	0.55	0.46	2800	75								76	72	67	60	50									
ELL/R 355	0.18	0.10	1450	62		46	44	38	29																
ELL/R 355/2	1.1	0.64	2800	77									96	90	83	74									
ELL/R 400	0.18	0.16	1450	65		65	62	55	45																
ELL/R 400/2	1.1	1	2800	80									127	120	112	102	88								
ELL/R 450	0.37	0.25	1450	70			93	86	79	71	61														
ELL/R 450/2	2.2	2	2800	85									181	177	172	166	159	150	140	125					
ELL 500	0.55	0.42	1450	72					142	137	131	124	107												
ELL 560	0.75	0.57	1450	73						190	183	175	155												
ELL 630	1.1	0.88	1450	74						250	242	233	215	190											
ELL 630/6	0.37	0.36	930	67		165	158	145	132	112															
ELL 710/c	1.5	0.9	1450	75					264	258	255	248	237	216	185	147	117								
ELL 710/d	2.2	1.8	1450	76							335	328	315	297	275	245	190								
ELL 710/e	3	2.6	1450	77								380	368	352	334	312	285								
ELL 710/f	4	3.5	1450	79										475	458	438	415	380	325						
ELL 710/6a	0.75	0.73	930	68				245	232	220	206	190													
ELL 710/6b	1.1	0.97	930	70					303	290	277	262	210												
ELL 800/d	3	3	1450	76								470	450	426	400	370	330								
ELL 800/e	4	4	1450	77									525	500	475	448	412	360							
ELL 800/f	5.5	5.5	1450	79										615	595	574	547	510	460						
ELL 800/g	7.5	7.5	1450	80												670	645	620	590	540					
ELL 800/a	1.1	1	930	70				350	339	323	302	280	230												
ELL 800/b	1.5	1.5	930	70						400	389	376	362	330											
ELL 800/c	2.2	2.2	930	71								445	430	400	330										
ELL 900/c	5.5	5.5	1450	82									680	654	625	594	558	515	460						
ELL 900/d	7.5	7.5	1450	82											790	750	708	665	620	570					
ELL 900/a	2.2	2	930	74						485	468	450	405	310											
ELL 900/b	3	2.7	930	75							560	545	512	460											
ELL 1000/c	7.5	7.3	1450	85								700	690	675	660	641	620	598	572	540					

GIANNESCHI pumps and blowers

PRESTAZIONI: | ***PERFORMANCE:***

Versione in C.A.
Tensione 208V 1~ ; 208/360V 3~ 60Hz

A.C. Version
Voltage 208V 1~ ; 208/360V 3~ 60Hz

VENTILATORE *BLOWER*	POTENZA Inst. *POWER Inst.*	POTENZA Ass. *POWER Abs.*	GIRI/1' *RPM*	db/A *db/A*	PRESSIONE TOTALE mmH_2O / *TOTAL PRESSURE mmH_2O* 6	8	10	12	14	16	20	25	30	35	40	45	50	55	60	65	70	75	80
	kW	kW			PORTATA $m^3/1'$ / *DELIVERY $m^3/1'$*																		
ELL 315/D	0,37	0,14	1700	66	44	42	39	34	26														
ELL 315/C	1,1	0,9	3400	81							91	85	82	78	73	67	60						
ELL 355/D	0,37	0,16	1700	68	58	54	50	44	38														
ELL 355/C	1,1	1,1	3400	83								115	110	106	101	94	86	72					
ELL 400/D	0,37	0,22	1700	72		73	67	62	55	40													
ELL 400/C	1.8	1,7	3400	86								151	145	139	133	127	119	112	95				
ELL 450/D	0.37	0,34	1700	76		109	104	99	93	86	65												
ELL 500/D	1,1	0,9	1700	78					163	158	148	133	115										
ELL 560/D	1,5	1,3	1700	79						224	212	196	175	155									
ELL 630/D	3	2,5	1750	80						300	288	270	252	232	205								
ELL 710/G	3	2,7	1750	82					325	312	302	287	272	255	235	212	185						
ELL 710/H	4	3,6	1750	83						398	390	380	368	355	340	322	295	250					
ELL 710/I	5,5	4,8	1750	84								452	438	423	407	390	372	350	320				
ELL 710/L	7,5	6,6	1750	85										550	535	520	502	480	450	400			
ELL 800/H	5,5	4,8	1750	82							512	495	475	455	432	405	370	325					
ELL 800/I	7,5	6,6	1750	83									600	580	560	540	517	492	460	390			
ELL 800/L	11	9	1750	85										715	699	680	659	635	608	575	520		
ELL 800/M	15	12	1750	86													800	780	760	740	715	685	620
ELL 900/E	11	9,2	1750	88									802	780	758	734	710	682	652	618	572	490	

Condizioni di prova dell'aria 15°C - 760 mmHg - ρ=1,226 Kg/m³
Il tipo di applicazione può influenzare le prestazioni aerauliche.
Tolleranza sulla portata ± 5% -Tolleranza sulla rumorosità ±3dB -Tolleranza sulla potenza ±3%
Valore di rumorosità misurato a 2m al punto di massimo rendimento con tubazioni collegate secondo UNI10531

Air test conditions 15°C - 760 mmHg - ρ = 1,226 Kg/m³
The type of application could change the performance.
Delivery tolerance range ± 5% - Noise tolerance range ± 3dB – Power tolerance range ±3%.
Noise value measured at 2m at the maximum efficiency working point. Pipe connections according to UNI10531